SHARP

ご利用の前に必ずお読みください

SH-T04C

クイックスタート

- 本書には注意事項が記載されております。お読みになった後は大切に保管してください。
- 『取扱説明書 詳細版』は、以下URLからアクセスすることができます。
  https://k-tai.sharp.co.jp/support/
  上記サイトの【機種別サポート情報】で、通信事業者と型番を選択し、選択したモデルの【サポート情報】項目で【取扱説明書ダウンロード】を選択してください。

25E RK

各部の名称と機能

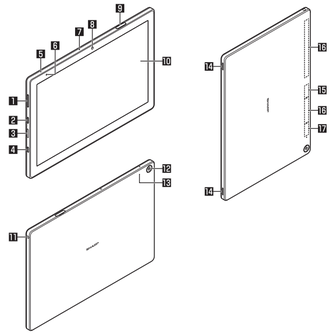

1 🔊(🔈)/🔊(🔊)：音量UP／DOWNキー
各種音量の調節やカメラ撮影、マナーモードの設定などに使用します。
2 ⏻：電源キー
電源をスリップ／切るときや、画面を点灯／消灯するときに使用します。
長押しすると、デジタル アシスタントが起動します。⏻キーと同時に押すとメニューが表示され、「電源を切る」「再起動」「故障かな？と思ったら」の操作ができます。
3 指紋センサー※1
指紋認証による、タッチパネルのロック解除などに利用します。
4 外部接続端子
充電時などに使用します。
USB Power Delivery に対応しています。
5 空気抜き穴※1
6 明るさセンサー※1
画面の明るさの自動制御に使用します。
7 マイク※1
動画撮影時や音声認識などに利用します。
8 インカメラ
9 microSDカードトレイ
10 ディスプレイ／タッチパネル
11 イヤホンマイク端子
12 リアカメラ
13 マイク※1
ノイズキャンセルがONのときにノイズ検出用として利用します。
14 スピーカー※1
15 Wi-Fi／Bluetooth®アンテナ※2
16 5G／LTEアンテナ※2
17 5G／LTE／GPSアンテナ※2

※1　シールなどを貼らないでください。
※2　本体に内蔵されています。手で覆うと通信品質に影響を及ぼす場合があります。

- 背面カバーは取り外せません。無理に取り外そうとすると破損や故障の原因となります。
- 本製品の電池は内蔵されており、お客様ご自身では交換できません。
- マイクの穴や空気抜き穴にピンなどや先の尖ったものを差し込まないでください。

ご使用の前に

電源の入れかた

1 ⏻(電源キー)（3秒以上）
- はじめて本製品の電源を入れたときは初期設定を行ってください。

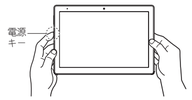

本製品のご利用について

- 本製品は、日本国内でのみ使用可能です。本製品は、5G・LTE・無線LAN方式に対応しています。
- 本製品は、音声通話には対応しておりません。
- ユーザーやゲストが利用できる機能の利用により発生したお客様、または第三者の損害やトラブルに関して、当社としては一切の責任を負いかねます。
- お客様ご自身で本製品に登録されたデータは、定期的にメモを取ったり、microSDカードやパソコンなどの外部記録媒体に保管してくださるようお願いします。本製品の故障や修理、機種変更やその他の取り扱いなどによって、万が一、登録されたデータが消失してしまうことがあっても、当社としては一切の責任を負いかねます。
- ご利用になるアプリやサイトなどの提供元および動作状況について十分にご確認の上ご利用ください。お客様がインストールを行うアプリやアクセスしたサイトなどによっては、本製品の動作が不安定になったり、お客様の位置情報や個人情報などがインターネットを経由して外部に発信されて不正に利用されたりする可能性があります。
- 本製品は常時インターネットに接続される仕様であるため、アプリケーションなどにより自動的にデータ通信が行われる場合があります。このため、ご利用の際はデータ通信料が高額になる場合がありますので、データ通信料定額／割引サービスへのご加入をおすすめします。
- お客様がご利用のアプリやサービスによっては、Wi-Fi通信中であってもデータ通信料が発生する場合があります。
- Google LLCが提供するアプリを含む第三者提供サービスおよびアプリのご利用にあたっては、Google™およびGS提供元が定める利用規約などをご確認ください。当該サービスおよびアプリに起因するすべての不具合について、当社としては一切の責任を負いかねます。
- 改造された本製品は絶対に使用しないでください。改造した機器を使用した場合は電波法／電気通信事業法に抵触します。
  本製品は、電波法に基づく特定無線設備の技術基準適合証明等に関する規則、および電気通信事業法に基づく端末機器の技術基準適合認定等に関する規則を順守しており、その証として「技適マーク（※）」が本製品の電子銘板に表示されております。電子銘板は、本製品で次の手順でご確認いただけます。
  ホーム画面→「アプリ一覧画面」を表示→［設定］→［タブレット情報］→［規制ラベル］
  本製品のネジを外して内部の改造を行った場合、技術基準適合証明などが無効となります。技術基準適合証明などが無効となった状態で使用すると、電波法および電気通信事業法に抵触しますので、絶対に使用されないようにお願いいたします。
- 5.2GHz／5.3GHz帯無線LAN（W52／W53）の屋外利用は法律で禁止されています（5.2GHz帯高出力データ通信システムのアクセスポイント／中継局と通信する場合を除く）。
- 本製品は、国が定めた電波の人体吸収に関する技術基準および電波防護の国際ガイドラインに適合しています。本製品の比吸収率（SAR）については、取扱説明書 詳細版（PDFファイル）をご覧ください。
- 輸出管理規制については、取扱説明書 詳細版（PDFファイル）をご覧ください。

安全上のご注意（必ずお守りください）

■ご使用の前に、この「安全上のご注意」をよくお読みの上、正しくお使いください。また、お読みになった後は大切に保管してください。
■ここに示した注意事項は、お使いになる人や、他の人への危害、財産への損害を未然に防ぐための内容を記載していますので、必ずお守りください。
■次の表示の区分は、表示内容を守らず、誤った使用をした場合に生じる危害や損害の程度を説明しています。

⚠危険	この表示は、取り扱いを誤った場合、「死亡または重傷(※1)を負う危険が切迫して生じることが想定される」内容です。
⚠警告	この表示は、取り扱いを誤った場合、「死亡または重傷(※1)を負う可能性が想定される」内容です。
⚠注意	この表示は、取り扱いを誤った場合、「軽傷(※2)を負う可能性が想定される」内容です。

※1　重傷：失明・けが・やけど（高温・低温）・感電・骨折・中毒などで後遺症が残るもの、あるび治療に入院・長期の通院を要するものを指します。
※2　軽傷：治療に入院や長期の通院を要さない、けが・やけど（高温・低温）・感電などを指します。
※3　物的損害：家屋・家財および家畜・ペットなどにかかわる拡大損害を指します。

■次の絵表示の区分は、お守りいただく内容を説明しています。

禁止	禁止（してはいけないこと）を示す記号です。	濡れ手で扱 禁止	濡れた手で扱ってはいけないことを示す記号です。
分解禁止	分解してはいけないことを示す記号です。	指示	指示に基づく行為の強制（必ず実行していただくこと）を示す記号です。
水濡れ禁止	水がかかる場所で使用したり、水に濡らしたりしてはいけないことを示す記号です。	電源プラグを抜く	電源プラグをコンセントから抜いていただくことを示す記号です。

本製品、充電用機器（別売）の取り扱いについて（共通）

⚠危険

高温になる場所や熱のこもりやすい場所（火のそば、暖房器具のそば、こたつや布団の中、直射日光の当たる場所、炎天下の車内など）で使用、保管、放置しないでください。
火災、やけど、けが、感電などの原因となります。

電子レンジ、IH調理器などの加熱調理器、圧力釜などの高圧容器に入れたり、近くに置いたりしないでください。
火災、やけど、けが、感電などの原因となります。

充電端子や外部接続端子に水などの液体（飲料水、汗、海水、ペットの尿など）を入れたり濡らさないでください。また、濡れた状態や風呂場、加湿器のそばなどの水に触れる場所では、充電しないでください。
火災、やけど、けが、感電などの原因となります。
防水性能については以下をご参照ください。
☞P.21「防水／防塵性能」

本製品に強い圧力を加えたり、折損させたりしないでください。特にバッグなどに入れて持ち運ぶ場合は、ぶつけたり、物に挟んだりしないでください。
内蔵電池の破損により、火災、やけど、けがなどの原因となります。
※ご注意いただきたい例
- バッグなどに入れた状態で、扉や自動車のドアに挟む
- ソファやベッド、布団などに柔らかい物の上や、床の上で踏みつける
- 電車やバスなどの座席シートに挟み込む

分解、改造をしないでください。
火災、やけど、けが、感電などの原因となります。

本製品の内蔵電池を取り外そうとしないでください。
火災、やけど、けがなどの原因となります。

本製品の外装ケース（背面部）は取り外せません。取り外そうとしないでください。また、内蔵電池の脱れ等により、本製品が脱れている場合も、外装ケース（背面部）を取り外そうとしたり、無理に押し込まないでください。
火災、やけど、けがなどの原因となります。

オプション品は、当社が指定したものを使用してください。
指定以外のものや、製造・販売元・仕様が不明確なものを使用すると、火災、やけど、けが、感電などの原因となります。

⚠警告

落下させる、踏みつける、投げつけるなど強い力や衝撃、振動を与えないでください。
火災、やけど、けが、感電などの原因となります。

充電端子や外部接続端子に導電性異物（金属片、鉛筆の芯など）を接触させたり、ほこりや砂などが内部に入ったりしないようにしてください。
火災、やけど、けが、感電などの原因となります。

本製品のお手入れの際には、消毒液や水分が除開、外部接続端子、マイク、スピーカー、空気抜き穴、イヤホンマイク端子に入らないようにしてください。
本製品の破損により、けが、感電などの原因となります。

所定の充電時間を超えても充電が完了しない場合は、充電を中止してください。
過充電などにより、火災、やけど、けがなどの原因となります。

可燃性ガスが発生する可能性のある場所や粉塵が発生する場所に立ち入る場合は必ず事前に本製品の電源を切り、充電をしている場合は中止してください。
可燃性ガスなどへの引火により、爆発や火災などの原因となります。

ガソリンスタンド構内などでの使用については、各施設の指示に従ってください。
ガソリンスタンド構内などでは充電をしないでください。
また、ガソリンスタンド構内などでご使用になる際は落下などに注意し、特に給油中は使用しないでください。
可燃性ガスなどへの引火により、爆発や火災などの原因となります。

使用中、充電中、保管中に、異臭、異音、発煙、発熱、変色、変形などの異常がみられた場合は安全に注意し、次の作業を行ってください。
- 指定の充電用機器（別売）の電源プラグをコンセントから抜く。
- 本製品の電源を切る。

上記の作業を行わないと、火災、やけど、けが、感電などの原因となります。

⚠注意

破損したまま使用しないでください。
火災、やけど、けがなどの原因となります。

ぐらついた台の上や傾いた場所など、不安定な場所には置かないでください。バイブレータ設定中は特にご注意ください。
落下して、けがなどの原因となります。

湿気やほこりの多い場所や高温になる場所での使用、保管はしないでください。
火災、やけど、感電などの原因となります。
防水／防塵性能については以下をご参照ください。
☞P.21「防水／防塵性能」

子供が使用する場合は、保護者が取り扱いの方法を教え、誤った使いかたをさせないでください。
誤飲、けが、感電などの原因となります。

乳幼児の手の届く場所、および、ペットが触れる場所に置かないでください。
microSDカードトレイなどの小さい部品の保管場所には特にご注意ください。
誤飲、けが、感電などの原因となります。

本製品を継続して使用される場合や充電中は温度が高くなることがありますのでご注意ください。また、眠ってしまうなどして、意図せず継続して触れることがないようご注意ください。
アプリ、データ通信、動画視聴など、継続しての使用や充電中は、本製品や指定の充電用機器（別売）の温度が高くなることがあります。温度の高い部分に直接継続して触れるとお客様の体質や体調によっては肌のあかみやかゆみ、かぶれ、低温やけどなどの原因となります。

本製品の取り扱いについて

⚠危険

火の中に投入したり、熱を加えたりしないでください。
火災、やけど、けがなどの原因となります。

鋭利なもの（釘など）を刺したり、硬いもの（ハンマーなど）で叩いたり、踏みつけたりするなど過度なカを加えないでください。
火災、やけど、けがなどの原因となります。

本製品内部の物質が目やロなどに入った場合は、すぐにきれいな水で洗った後、直ちに医師の診療を受けてください。
本製品内部の物質の影響により、失明や体調不良などの原因となります。

⚠警告

点滅を繰り返す画面を長時間見ないでください。
けいれんや意識喪失などの原因となります。

本製品内のmicroSDカードトレイの挿入口に水などの液体（飲料水、汗、海水、ペットの尿など）や金属片（カッターの刃やステープラーの針など）、燃えやすいものなどの異物を入れないでください。
また、microSDカードの挿入場所や向きを間違えないでください。
火災、やけど、けが、感電などの原因となります。

カメラのレンズに直射日光などを長時間当てないでください。
レンズの集光作用により、火災、やけど、けがなどの原因となります。

アラームを鳴らす場合は、耳元で鳴らさないでください。
難聴など耳への障害の原因となります。

航空機へのご搭乗にあたり、本製品の電源を切るか、機内モードに設定してください。
航空機内での使用については制限があるため、各航空会社の指示に従ってください。
電波により航空機の電子機器に悪影響を及ぼす原因となります。
なお、航空機内での使用において禁止行為をした場合、法令により罰せられることがあります。

病院での使用については、各医療機関の指示に従ってください。
使用を禁止されている場所では、本製品の電源を切ってください。
電波により電子機器や医用電気機器に悪影響を及ぼす原因となります。

大きな音で通知音が鳴っているとき、待ち受け中などは、必ず本製品を耳から離してください。
また、イヤホンマイクなどを本製品に装着し、ゲームや動画・音楽再生などをする場合は、適度なボリュームに調節してください。
待ち受け中であっても、突然の通知音やアラーム音が鳴動する場合があります。
大きな音を長時間連続して聞くと、難聴など耳への障害の原因となります。
また、音量が大きすぎると周囲の音が聞こえにくく、事故の原因となります。

心臓の弱い方は、バイブレータ（振動）や通知音量の設定に注意してください。
突然のバイブレータ（振動）や通知音の鳴動に驚き、心臓に悪影響を及ぼす原因となります。

医用電気機器などを装着している場合は、医用電気機器メーカーもしくは販売業者に、電波による影響についてご確認の上ご使用ください。
電波により医用電気機器などに悪影響を及ぼす原因となります。

高精度な制御や微弱な信号を取り扱う電子機器の近くでは、本製品の電源を切ってください。
電波により電子機器が誤動作をするなどの悪影響を及ぼす原因となります。
※ご注意いただきたい電子機器の例
補聴器、植込み型心臓ペースメーカおよび植込み型除細動器、その他の医用電気機器、その他の自動制御機器など。植込み型心臓ペースメーカおよび植込み型除細動器、その他の医用電気機器をご使用になる方は、各医用電気機器メーカーもしくは販売業者に電波による影響についてご確認ください。

ディスプレイ部やカメラのレンズを破損した際には、割れた部分や露出した本製品の内部にご注意ください。
破損部や露出部に触れると、やけど、けが、感電などの原因となります。

内蔵電池が漏液したり、異臭がしたりするときは、直ちに使用をやめて火気から遠ざけてください。
漏液した液体に引火し、発火、破裂などの原因となります。

ペットなどが本製品に噛みつかないようご注意ください。
内蔵電池の発火、破裂、発熱、漏液により、火災、やけど、けがなどの原因となります。

⚠注意

モーションセンサーや地磁気センサーのご利用にあたっては、必ず周囲の安全を確認し、本製品をしっかりと握り、必要以上に振り回さないでください。
けがなどの事故の原因となります。

ディスプレイを破損し、内部の物質が漏れた場合は、顔や手などの皮膚や衣類などにつけないでください。
目や皮膚への傷害などを起こす原因となります。
内部の物質が目やロなどに入った場合や、皮膚や衣類に付着した場合は、すぐにきれいな水で洗い流してください。
また、目やロなどに入った場合は、洗浄後直ちに医師の診療を受けてください。

一般のゴミと一緒に捨てないでください。
火災、やけど、けがなどの原因となります。また、環境破壊の原因となります。不要となった本製品は、回収を行っている市区町村の指示に従ってください。

内蔵電池内部の物質が漏れた場合は、顔や手などの皮膚や衣類などにつけないでください。
目や皮膚への傷害などを起こす原因となります。
内部の物質が目やロなどに入った場合や、皮膚や衣類に付着した場合は、すぐにきれいな水で洗い流してください。
また、目やロなどに入った場合は、洗浄後直ちに医師の診療を受けてください。

自動車内で使用する場合、自動車メーカーもしくは販売業者に、電波による影響についてご確認の上ご使用ください。
車種によっては、電波により車載電子機器に悪影響を及ぼす原因となりますので、その場合は直ちに使用を中止してください。

本製品の使用により、皮膚に異状が生じた場合は、直ちに使用をやめ、医師の診療を受けてください。
お客様の体質や体調によっては、かゆみ、かぶれ、湿疹などが生じることがあります。
各部所の材質については以下をご参照ください。
☞P.18「材質一覧」

本製品のスピーカー部に磁気を発生する部品を使用しているため、金属片（カッターの刃やステープラーの針など）が付着していないことを確認してください。
付着物により、けがなどの原因となります。

ディスプレイを見る際は、十分に明るい場所で、ある程度の距離をとってください。
暗い場所や近くで見ると視力低下などの原因となります。

充電用機器（別売）の取り扱いについて

⚠警告

指定の充電用機器（別売）のコードが傷んだら使用しないでください。
火災、やけど、感電などの原因となります。

雷が鳴り出したら、指定の充電用機器（別売）には触れないでください。
感電などの原因となります。

コンセントにつないだ状態で充電端子をショートさせないでください。また、充電端子に手や指など、身体の一部を触れさせないでください。
火災、やけど、感電などの原因となります。

指定の充電用機器（別売）のコードの上に重いものをのせたり、引っ張るなど無理なカを加えないでください。
火災、やけど、感電などの原因となります。

コンセントに指定の充電用機器（別売）を抜き差しするときは、金属類を接触させないでください。
火災、やけど、感電などの原因となります。

指定の充電用機器（別売）に変圧器（海外旅行用のトラベルコンバーターなど）を使用しないでください。
発火、発熱、感電などの原因となります。

本製品に指定の充電用機器（別売）を接続した状態で、接続部に無理なカを加えないでください。
火災、やけど、けが、感電などの原因となります。

濡れた手で指定の充電用機器（別売）のコードや充電端子、電源プラグに触れないでください。
火災、やけど、感電などの原因となります。

指定の電源、電圧で使用してください。
誤った電源、電圧で使用すると火災、やけど、感電などの原因となります。
ACアダプタ：AC100V（家庭用交流コンセントのみに接続すること）

電源プラグについたほこりは、拭き取ってください。
ほこりが付着した状態で使用すると、火災、やけど、感電などの原因となります。

指定の充電用機器（別売）をコンセントに差し込むときは、確実に差し込んでください。
確実に差し込まないと、火災、やけど、感電などの原因となります。

電源プラグをコンセントから抜く場合は、コードを引っ張らなど無理なカを加えず、アダプタ本体を持って抜いてください。
コードを引っ張ると、コードが傷つき、火災、やけど、感電などの原因となります。

本製品に指定の充電用機器（別売）を抜き差しする場合は、コードを引っ張らなど無理なカを加えず、接続する端子に対してまっすぐ抜き差ししてください。
正しく抜き差ししないと、火災、やけど、けが、感電などの原因となります。

充電端子が曲がるなど変形した場合は、直ちに使用をやめてください。また、変形を元に戻しての使用もやめてください。
充電端子のショートにより、火災、やけど、けが、感電などの原因となります。

電源プラグを抜く **使用しない場合は、電源プラグをコンセントから抜いてください。**
電源プラグを差したまま放置すると、火災、やけど、感電などの原因となります。

電源プラグを抜く **水などの液体（飲料水、汗、海水、ペットの尿など）が付着した場合は、直ちに電源プラグをコンセントから抜いてください。**
付着物などによるショートにより、火災、やけど、感電などの原因となります。

電源プラグを抜く **お手入れの際は、電源プラグをコンセントから抜いて行ってください。**
抜けずに行うと、火災、やけど、感電などの原因となります。

⚠注意

コンセントにつないだ状態で指定の充電用機器（別売）に継続して触れないでください。
やけどなどの原因となります。

医療機器近くおよび医療機関内でのご使用について

⚠警告

植込み型心臓ペースメーカおよび植込み型除細動器などの医用電気機器を装着されている場合、もしくは装着している方が周囲にいる可能性がある場合は、装着部から本製品を15cm以上離れるように携行および使用してください。
電波により医用電気機器の作動に悪影響を及ぼす原因となります。身動きが自由にとれないなど、周囲の方と15cm未満に近づくおそれがある場合には、事前に本製品を電波の出ない状態に切り替えてください（機内モードまたは電源オフなど）。

自宅療養などにより医療機関の外で、植込み型心臓ペースメーカおよび植込み型除細動器以外の医用電気機器を使用される場合には、電波による影響について個別に医用電気機器メーカーなどにご確認ください。
電波により医用電気機器の作動に悪影響を及ぼす原因となります。

医療機関内における本製品の使用については、各医療機関の指示に従ってください。
電波により医用電気機器の作動に悪影響を及ぼす原因となります。

材質一覧

本体

使用箇所	材質／表面処理
ディスプレイ面	強化ガラス／AFコート
外装	PC樹脂(ガラス入り)／塗装、ハードコート、印刷
電源キー	アルミニウム／アルマイト処理
音量UP／DOWNキー	アルミニウム／アルマイト処理
指紋センサー	エポキシ樹脂／ハードコート
カメラパネル	強化ガラス／AFコート
microSDカードトレイ(外装部)	PC樹脂(ガラス入り)／塗装、ハードコート
microSDカードトレイ(樹脂部)	POM樹脂／印刷
microSDカードトレイ(金属部)	ステンレス／なし
microSDカードトレイのパッキン	シリコンゴム／なし

取り扱い上のご注意

本製品についてのお願い

- **お手入れは乾いた柔らかい布(めがね拭きなど)で拭いてください。**
  - 強く擦ると、ディスプレイに傷がつく場合があります。
  - ディスプレイに水滴や汚れなどが付着したまま放置すると、シミになることがあります。
  - 端子や各センサーなどが汚れた状態で使用すると、正常にご利用いただけない場合があります。
  - シンナー、ベンジン、洗剤などで拭くと、印刷が消えたり、色がおちたりすることがあります。
- **本製品はアルコール除菌シートを使用することができます。**
  耐薬品機能のチェックのため、一般的なアルコール除菌シートに使用される下記の薬品を布に含ませ、拭き取り試験を実施しています。
  ①イソプロピルアルコール99.7%、②エタノール99.5%、③次亜塩素酸ナトリウム1.0%
  アルコール除菌シートでの拭き取りを想定した試験において、著しい変色・退色・剥ぎれのないことを確認しています。
  ただし、変色や退色、塗装の剥ぎれがないことを保証するものではありません。
- **本製品の一部にアルミ材を使用しております。アルミは柔らかい素材のため、打痕・擦り傷が残りやすくなっておりますので、ご注意ください。**

電波障害自主規制について

- **本製品は、VCCI自主規制措置運用規程に基づく技術基準に適合しており、その適合マークを本製品の電子銘板に表示しています。**
  電子銘板は、本製品で以下の操作を行うことで、ご確認いただくことができます。
  ホーム画面→「アプリ一覧画面」を表示→[設定]→[タブレット情報]→[規制ラベル]

防水／防塵性能

SH-T04Cは、microSDカードトレイをしっかりと閉じた状態でIPX5※1、IPX8※2の防水性能、IP6X※3の防塵性能を有しています。

※1　IPX5とは、内径6.3mmの注水ノズルを使用し、約3mの距離から12.5L/分の水を最低3分間注水する条件であらゆる方向から噴流を当てても、通信機器としての機能を有することを意味します。

※2　IPX8とは、常温で水道水、かつ静水の水深1.5mのところに通信端末を静かに沈め、約30分間放置後に取り出したときに通信機器としての機能を有することを意味します。

※3　IP6Xとは、保護度合いを指し、直径75μm以下の塵埃(じんあい)が入った装置に通信端末を8時間入れてかくはんさせ、取り出したときに内部に塵埃が侵入しない機能を有することを意味します。

SH-T04Cが有する防水／防塵性能でできること

- **SH-T04Cが有する防水／防塵性能でできることについては、取扱説明書 詳細版(PDFファイル)をご覧ください。**

ご利用にあたって

防水／防塵性能を維持するために、必ず次の点を確認してください。

- microSDカードトレイをしっかりと閉じてください。開閉するときは、ゴムパッキンに無理な力を加えないように注意してください。
- microSDカードトレイが浮いていないように完全に閉じたことを確認してください。
- 防水／防塵性能を維持するため、microSDカードトレイはしっかり閉じる構造になっております。無理に開けようとすると爪や指などを傷つける可能性がありますので、ご注意ください。
- microSDカードトレイの開閉については、取扱説明書 詳細版(PDFファイル)をご覧ください。

- 防水／防塵性能を維持するため、異常の有無に関わらず、2年に1回、部品の交換をおすすめします。部品の交換は本製品をお預かりして有料にて承ります。部品の交換については「保証書に記載のお問い合わせ先」までご連絡ください。

注意事項

- 手が濡れているときや本製品に水滴や異物がついているときには、microSDカードトレイの開閉はしないでください。
- microSDカードトレイはしっかりと閉じてください。接触面に微細な ゴミ(髪の毛1本、砂粒1つ、微細な繊維など)が挟まると、液体や粉塵が入る原因となります。
- microSDカードトレイが開いている状態で水などの液体がかかった場合、内部に液体が入り、感電や故障の原因となります。そのまま使用せずに電源を切って、「保証書に記載のお問い合わせ先」までご連絡ください。
- microSDカードトレイと本体の接触面のゴムパッキンは防水／防塵性能を維持する上で重要な役割を担っています。はがしたり傷つけたりしないでください。また、ゴミが付着しないようにしてください。ゴムパッキンが傷ついたり、変形したりした場合は、「保証書に記載のお問い合わせ先」までご連絡ください。
- microSDカードトレイのすき間に、先の尖ったものを差し込まないでください。ゴムパッキンが傷つき、液体や粉塵が入る原因となります。
- 水中で本製品を使用(キー操作を含む)しないでください。故障の原因となります。
- 規定以上の強い水流(6L/分を超える)を直接当てないでください。SH-T04CはIPX5の防水性能を有しておりますが、故障の原因となります。
- 常温(5℃～35℃)の水以外の液体をかけたり、浸けたりしないでください。常温の水以外の液体をかけたり、浸けたりした場合は、そのまま使用せず、常温の水で洗ってください。
- 洗濯機などで洗わないでください。
- 結露防止のため、寒い場所から暖かい場所へ移動するときは本製品が常温になってから持ち込んでください。
- 温泉の湯やせっけん、洗剤、入浴剤の入った水には絶対に浸けないでください。
- 熱湯に浸けたり、サウナで使用したり、温風(ドライヤーなど)を当てたりしないでください。
- 海水には浸けないでください。
- 砂／彩の上に直接置かないでください。
- 万が一、塩水や海水、飲料、調味料、食品、泥や土などの異物が付着した場合には、すぐに洗い流してください。
  乾燥して固まると、汚れが落ちにくくなり、傷や故障の原因となります。
- 濡れたまま放置しないでください。潮泡地で凍結するなど、故障の原因となります。
- 本製品は水に浮きません。
- 落下させないでください。傷の発生などにより防水／防塵性能の劣化を招くことがあります。

- マイク、スピーカー、外部接続端子、イヤホンマイク端子、空気抜き穴などを先の尖ったものでつつかないでください。
- 本製品が水に濡れた状態で外部接続機器を挿さないでください。
  故障の原因となります。
- 指定の充電用機器(別売)は防水／防塵性能を有しておりません。風呂場、シャワー室、台所、洗面所などの水周りでは使用しないでください。

- 実際の使用にあたって、すべての状況での動作を保証するものではありません。また、調査の結果、お客様の取り扱いの不備による故障と判明した場合、保証の対象外となります。

水に濡れたときの水抜きについて

本製品を水に濡らした場合、拭き取れなかった水があとから漏れてくる場合があります。水抜きの方法については、取扱説明書 詳細版(PDFファイル)をご覧ください。

充電のとき

指定の充電用機器(別売)は防水／防塵性能を有していません。充電時、および充電後には、必ず次の点を確認してください。

- 本製品に水滴や異物が付着していないか確認してください。異物が付着している場合は、すぐに洗い流してください。また、濡れている場合や水に濡れたあとは、よく水抜きをして乾いた清潔な布などで拭き取り、自然乾燥させてから充電してください。

警告

本製品に水滴や異物が付着している状態では、Type-Cプラグを絶対に接続しないでください。

- 本製品は防水／防塵性能を有しておりますが、指定の充電用機器(別売)は防水／防塵性能を有しておりません。濡れたり汚れたりしている状態でType-Cプラグを挿入すると、本製品やType-Cプラグに付着した水分や異物などにより、充電ショートによる異常発熱、故障、火災、やけどの原因となります。
- 濡れたまで指定の充電用機器(別売)に触れないでください。感電の原因となります。
- 指定の充電用機器(別売)は、水のかからない状態で使用してください。風呂場、シャワー室、台所、洗面所などの水周りで使用しないでください。火災や感電の原因となります。

保証について

本製品を新品で購入されたお客様に、[無料修理規定]記載内容の範囲で無料修理を保証します。本保証は、購入日から起算して1年間(消耗品は除く)にわたって有効です。
保証期間中に故障が発生した場合は、下記のお問い合わせ先までご依頼ください。当社指定宅配業者がお引取りに伺い、修理完了後お届けいたします。
保証サービスを受ける際、購入証明書(購入時のレシート／メールコピー／代金支払明細など)のご提供をお願いしてあります。本書および購入証明書は、大切に保管してください。

★ お客様の法律上の権利を制限するものではありません。
★ 保証期間経過後の修理または補修用性能部品の保有期間につきまして、詳しくは取扱説明書(PDFファイル)をご覧ください。

お問い合わせ先：シャープデータ通信サポートセンター
TEL：050-5845-5418
受付時間　10:00～17:00(12/31、1/1を除く毎日)
製造元：シャープ株式会社

【無料修理規定】

1. 取扱説明書・本体注意ラベルなどの注意書に従った正常な使用状態で、保証期間内に本製品のハードウェア部分が故障した場合には、本書に従い無料引取修理いたします。なお、出張修理は行いません。
   - 本製品のハードウェア部分に起因しない不具合(例：お客様が導入されたソフトウェアに起因する不具合、ウイルス感染による不具合など)に関しては、本書の適用外となります。
2. 保証期間内でも、次の場合には有償修理となります。
   (イ) 購入証明書(購入時のレシート／メールコピー／代金支払明細など)のご提供がない場合。
   (ロ) 使用上の誤り、または不当な修理や改造など、取扱説明書やそれに類する書面にて当社が禁止している事項に抵触したことで発生した故障・損傷。
   (ハ) 落とされた場合・水濡れした場合などによる故障・損傷。
   (ニ) 火災・公害・異常電圧・定格外の使用電源(電圧、周波数)、および地震・落雷・突風・風水害・塩害・ガス害(硫黄ガスなど)・その他の天災地変など、外部に原因がある故障・損傷。
   (ホ) 寿命部品や消耗品の自然消耗、磨耗、劣化などにより部品の交換が必要な場合(使用時間や頻度を通常より超えて使われた場合、保証期間内に損耗する恐れが高いものに限る)。
   (ヘ) 接続している他の機器、および不適当な消耗品や記憶媒体などの使用に起因して製品に生じた故障・損傷。

   (ト) 当社以外の第三者が提供したソフトウェアにより発生した故障・損傷。
   (チ) お客様のご使用環境や維持・管理方法に起因して生じた故障・損傷の場合(例：ほこり、錆、カビ、虫などの侵入による故障)。
   (リ) その他、当社の責任によらない故障・損傷。
3. 製品の保証期間内であっても、当社が別途定める製品の製造打ち切り後の補修用性能部品保有期間が満了し、かつ部品が手配できない場合は修理をお引き受けできないことがあります。
4. 製品の状態やその他の事情により、修理に代えて製品交換で対応する場合がありますのでご了承ください。
5. 環境への配慮や修理料金低減のため、修理に際して再生部品・代替部品を使用する場合があります。また、修理後、交換した部品は当社が任意に回収の上適切に処理いたします。
6. 本書に基づき無料修理(製品交換を含む対応)を行った製品の保証期間は、最初のご購入時の保証期間が適用されます。
7. お買い上げの製品が故障により使用できなかったことによる損害については補償いたしません。
8. 製品の故障によるデータの復旧・移行は一切対応いたしかねます。
9. 修理をご依頼いただく前に、お客様の責任においてバックアップの上、初期化により製品のデータを削除ください。修理でお預かりしたデータはすべて削除いたします。製品のデータ内容およびデータ削除による二次被害についての補償はいたしかねます。
10. 日本国内においてのみ有効です。
    (This warranty is valid only in Japan.)

知的財産権について

著作権・肖像権について

- お客様が本製品を利用して撮影またはインターネット上のホームページからのダウンロードやテレビ、ビデオなどにより取得した文章、画像、音楽、ソフトウェアなど第三者が著作権を有するコンテンツは、私的使用目的の複製や引用など著作権法上認められた場合を除き、著作権者に無断で複製、改変、公衆送信などすることはできません。
  実演や興行、展示物などには、私的使用目的であっても撮影または録音を制限している場合がありますので、ご注意ください。また、お客様が本製品を利用して本人の同意なしに他人の肖像を撮影したり、撮影した他人の肖像を本人の同意なしにインターネット上のホームページに掲載するなどして不特定多数に公開することは、肖像権を侵害する恐れがありますのでお控えください。

商標について

- QRコードは株式会社デンソーウェーブの登録商標です。
- microSDロゴ、microSDHCロゴ、microSDXCロゴはSD-3C, LLCの商標です。

- USB Type-C™はUSB Implementers Forumの商標です。
- Bluetoothは、米国Bluetooth SIG,Inc.の登録商標です。
- Googleは、Google LLC.の商標です。
- Wi-Fi®, Wi-Fi Alliance®はWi-Fi Alliance®の登録商標です。
- その他の社名および商品名は、それぞれ各社の商標または登録商標です。

その他

- 本製品は、AVCポートフォリオライセンスに基づき、お客様が個人的に、且つ非商業的な使用のために(i)AVC規格準拠のビデオ(以下「AVCビデオ」と記載します)を符号化するライセンス、および／または(ii)AVCビデオ(個人的で、且つ商業的活動に従事していない お客様により符号化されたAVCビデオ、および／またはAVCビデオを提供することについてライセンス許諾されているビデオプロバイダーから入手したAVCビデオに限ります)を復号するライセンスが許諾されております。その他の使用については、黙示的にも一切のライセンス許諾がされておりません。さらに詳しい情報については、MPEG LA, L.L.Cから入手できる可能性があります。
  HTTP://WWW.MPEGLA.COMをご参照ください。

オープンソースソフトウェアについて

- 本製品には、GNU General Public License(GPL)、GNU Lesser General Public License(LGPL)、その他のライセンスに基づくソフトウェアが含まれています。
  当該ソフトウェアのライセンスに関する詳細は、ホーム画面→「アプリ一覧画面」を表示→[設定]→[タブレット情報]→[法的情報]→「サードパーティ ライセンス」をご参照ください。
- GPL、LGPL、Mozilla Public License(MPL)に基づくソフトウェアのソースコードは、下記サイトで無償で開示しています。詳細は下記サイトをご参照ください。
  https://k-tai.sharp.co.jp/support/developers/oss/

キケン！ぬれた充電　あぶない！電源への衝撃

製造元　シャープ株式会社