SHARP

ご利用の前に必ずお読みください

AQUOS R8 pro SH-R80P

クイックスタートガイド

お読みになった後は、いつでも見ることができる場所に必ず保存してください。
詳しい操作説明は、「取扱説明書（PDFファイル）」をご覧ください。
次のサイトでダウンロードしてください。
https://k-tai.sharp.co.jp/support/other/r8-pro_simfree/manual/index.html

左記のQRコードから上記サイトにアクセスできます。

23G MK

本体付属品

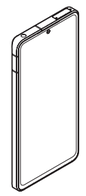
SH-R80P本体

SIM取り出しツール（試供品）

クイックスタートガイド

クイックスイッチアダプター（試供品）

- 本端末に対応する別売品については次のサイトをご覧ください。
https://k-tai.sharp.co.jp/support/other/r8-pro_simfree/index.html

- 本書の内容の一部または全部を無断転載することは禁止されています。
- 本書の内容に関して、将来予告なしに変更することがあります。
- OSの仕様変更やサービスの変更・終了等により一部機能がご利用いただけなくなる場合があります。
- 試供品は無料修理保証の対象外です。

各部の名称と機能

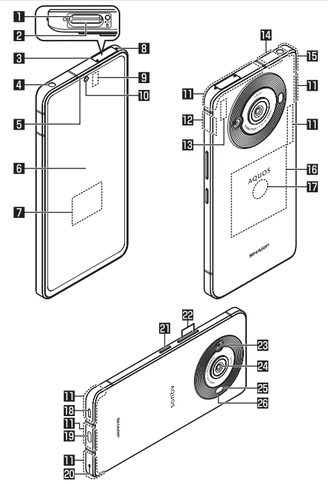

1 nanoSIMカードトレイスロット（ディスプレイ側）
2 microSDカードスロット（背面側）
3 nanoSIMカードトレイ
4 イヤホンマイク端子
5 受話口／スピーカー
6 ディスプレイ／タッチパネル
7 指紋センサー※1
- 指紋認証による、タッチパネルのロック解除などに利用します。

8 マイク
- ハンズフリー通話中は相手の方にこちらの声を伝えます。
- 動画撮影時の録音にも使用します。

9 近接センサー／明るさセンサー※1
- 通話中に顔の接近を検知して誤動作を防止したり、画面の明るさの自動制御に使用したりします。

10 インカメラ
11 内蔵アンテナ※2
12 Wi-Fiアンテナ※2
13 内蔵／UWBアンテナ※2
14 内蔵／GPSアンテナ※2
15 内蔵／Wi-Fi／Bluetooth®アンテナ※2
16 ワイヤレス充電位置
- ワイヤレス充電を行うときは、こちらの位置を合わせてください。

17 内蔵FeliCa／NFCアンテナ、チャージシェア位置
- おサイフケータイICカードが搭載されています（取り外しはできません）。
- ワイヤレス充電に対応した機器を充電するときは、こちらの位置に合わせてください。

18 スピーカー
- 着信音や音楽などがここから聞こえます。
- ハンズフリー通話中は相手の声がここから聞こえます。

19 USB Type-C™接続端子
- 充電時などに使用します。
- USB Power Deliveryに対応しています。

20 送話口／マイク
- 通話中の相手の方にこちらの声を伝えます。
- 動画撮影時の録音やエモバー利用時の音声認識にも使用します。

21 ▯:電源キー
- 電源を入れる／切るときや、画面を点灯／消灯するときに使用します。
- 長押しすると、設定したアプリが起動します。
- ▯(+)と同時に押すと電源メニューが表示され、[緊急通報][電源を切る][再起動][故障かな？と思ったら]などの操作ができます。

22 ▯(+)／▯(−):音量UP／DOWNキー
- 各種音量の調節やカメラ撮影、マナーモードの設定などに使用します。

23 測距用センサー※1
- ポートレートモードで印象的なボケ効果を実現する深度測定センサーです。

24 標準カメラ
25 モバイルライト／スペクトルセンサー※1
- スペクトルセンサーは、光源の違いによって左右されやすい被写体のホワイトバランスを整え、忠実な色合いでの撮影を可能にします。

26 空気抜き部（カメラ飾り）
- 性能を保つための空気抜き部となっています。

※1 センサー部分にはシールなどを貼らないでください。
※2 本体に内蔵されています。手で覆うと通信品質に影響を及ぼす場合があります。

- 5G対応のeSIM／nanoSIMカードの2種類をご使用の場合は、モバイルデータ通信に使用する設定としたSIMのみ、5G通信のご利用が可能です。
- 本端末の背面カバーは取り外せません。無理に取り外そうとすると破損や故障の原因となります。
- 本端末の電池は内蔵されており、お客様ご自身では交換できません。

イヤホンマイクについて
- イヤホンマイクの種類によっては使用できない場合があります。

試供品

■ クイックスイッチアダプター
以前のスマートフォンからデータを引き継ぐときに使用します。
- クイックスイッチアダプターの使いかたについては☞P.6「データの引き継ぎについて」

■ SIM取り出しツール
nanoSIMカードの取り付け／取り外しを行うときに使用します。
- SIM取り出しツールの使いかたについては☞P.5「カードの取り付け／取り外しについて」

- 試供品は無料修理保証の対象外です。
- 試供品の仕様および外観は、改良のため予告なく変更することがありますので、あらかじめご了承ください。

カードの取り付け／取り外しについて

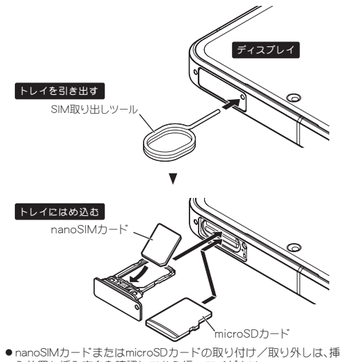

- nanoSIMカードまたはmicroSDカードの取り付け／取り外しは、挿入位置と挿入方向を確認してから行ってください。
- トレイは本体に取り付けられています。
- トレイは、nanoSIMカードの装着に必要です。紛失しないようにご注意ください。
- トレイはSIM取り出しツールを利用して引き出してください。
- nanoSIMカードを取り付ける際は、トレイに装着し本体に取り付けてください。
- トレイを取り付ける場合は**元あった位置**に挿入し、他の場所へ挿入しないようご注意ください。
- 防水・防塵性能を維持するため、トレイをしっかりと押し、本体とトレイにすき間がないことを確認してください。

IMEI情報（端末識別番号）について
- nanoSIMカードトレイにIMEI情報が刻印されています。「保証について」（☞P.39）の「お問い合わせ先」にお問い合わせいただく際に、IMEI情報が必要となる場合にご確認ください。

データの引き継ぎについて

付属のクイックスイッチアダプター（試供品）を本端末のUSB Type-C接続端子に接続することで、以前のスマートフォンと本端末をケーブルで接続して、簡単にデータを引き継ぐことができます。

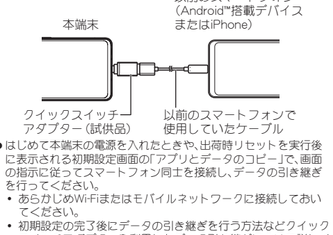

- はじめて本端末の電源を入れたときや、出荷時リセットを実行後に表示される初期設定画面の「アプリとデータのコピー」で、画面の指示に従ってスマートフォン同士を接続し、データの引き継ぎを行ってください。
  - あらかじめWi-Fiまたはモバイルネットワークに接続しておいてください。
  - 初期設定の完了後にデータの引き継ぎを行う方法などクイックスイッチアダプターを利用したデータ引き継ぎについて詳しくは、次のサイトをご確認ください。
    https://k-tai.sharp.co.jp/support/datacopy/pdf/easy_data_copy.pdf

- クイックスイッチアダプターは、データの引き継ぎ以外の用途（充電など）には使用しないでください。

本端末のご利用について

- 本端末は、日本国内での使用を前提に作られています。
海外でのご使用につきましては、お客様の責任にて行っていただきますよう、お願いいたします。
渡航先の国／地域の法令などに抵触する場合がありますので、よくご確認の上ご使用ください。
- 本端末は、5G・LTE・W-CDMA・GSM／GPRS・無線LAN方式に対応しています。
- 本端末は無線を使用しているため、トンネル・地下・建物の中などで電波の届かない場所、屋外でも電波の弱い場所、携帯電話サービスエリア外ではご使用になれません。また、高層ビル・マンションなどの高層階で見晴らしの良い場所であっても、ご使用になれない場合があります。なお、電波が強く電波状態は［◩］を表示している状態で、移動せずに使用している場合でも通話が切れる場合がありますので、ご了承ください。
- 本端末は電波を利用している関係上、第三者により通話を傍受されるケースもないとはいえません。しかし、5G・LTE・W-CDMA・GSM／GPRS方式では秘話機能をすべての通話について自動的にサポートしますので、第三者が受信機で傍受したとしても、ただの雑音としか聞き取れません。
- 本端末は、音声をデジタル信号に変換して無線による通信を行っていることから、電波状態の悪い場所へ移動するなど、送信されてきたデジタル信号を正確に復元できない場合には、実際の音声と異なって聞こえる場合があります。
- お客様ご自身で本端末に登録されたデータは、定期的にメモを取ったり、microSDカードやパソコンなどの外部記録媒体に保管してくださるようお願いします。本端末の故障や修理、機種変更やその他の取り扱いなどによって、万が一、登録されたデータが消失してしまうことがあっても、当社としては一切の責任を負いかねますのであらかじめご了承ください。
- ご利用になるアプリやサイトなどの提供元あるいは動作状況について十分にご確認の上ご利用ください。お客様がインストールを行うアプリやアクセスしたサイトなどによっては、本端末の動作が不安定になったり、お客様の位置情報や個人情報などがインターネットを経由して外部に発信され不正に利用されたりする可能性があります。
- 本端末は、データの同期や最新のソフトウェアバージョンをチェックするための通信、サーバーとの接続を維持するための通信など一部自動的に通信を行う仕様となっています。また、アプリのダウンロードや動画の視聴などデータ量の大きい通信を行うと、パケット通信料が高額になりますので、パケット定額サービスのご利用を強くおすすめします。

- お客様がご利用のアプリやサービスによっては、Wi-Fi通信中であってもパケット通信料が発生する場合があります。
- microSDカードや端末の空き容量が少ない場合、起動中のアプリが正常に動作しなくなることがあります。その場合は保存されているデータを削除してください。
- 本端末のシステムを最新の状態にアップデートすることができます。詳細は、取扱説明書（PDFファイル）をご覧ください。
- 紛失に備え画面ロックのパスワードなどを設定し、本端末のセキュリティを確保してください。
- 万が一紛失した場合は、Gmail™、Google Play™などのGoogle™サービスやSNSなどを他の人に利用されないように、パソコンより各種サービスアカウントのパスワード変更や認証の無効化を行ってください。
- Google LLCが提供するアプリを含む第三者提供サービスおよびアプリのご利用にあたっては、Googleおよび各提供元が定める利用規約などをご確認ください。当該サービスおよびアプリに起因するすべての不具合について、当社としては一切の責任を負いかねます。
- 利用規約などが表示された場合は、画面の指示に従って操作してください。
- アプリおよびサービス内容は、将来予告なく変更される場合があります。
- ディスプレイは、非常に高度な技術を駆使して作られていますが、一部に点灯しないドットや常時点灯するドットが存在する場合があります。これはディスプレイの特性であり故障ではありませんので、あらかじめご了承ください。
- 本端末は有機ELディスプレイを使用しています。長時間同じ画像を表示させるとディスプレイに残像が発生することがありますが故障ではありません。残像発生防止のため、長時間同じ画像を表示し続けないようにしてください。
- ディスプレイの明るさを必要以上に明るい設定にしたり、極端に長く使用したりすると部分的に明るさが落ちたり、色が変化する場合があります。また、見る方向によって色や明るさのむら、色の変化が見える場合があります。これらは、有機ELディスプレイの構造によるもので、故障ではありません。
- 市販の周辺機器については、当社では動作保証はいたしませんので、あらかじめご了承ください。
- 6GHz帯無線LANの屋外利用は法律で禁止されています。
- 5.2GHz／5.3GHz帯無線LAN（W52／W53）の屋外利用は法律で禁止されています（5.2GHz帯高出力データ通信システムのアクセスポイント／中継局と通信する場合を除く）。

- この機種SH-R80Pの携帯電話機は、国が定めた電波の人体吸収に関する技術基準および電波防護の国際ガイドラインに適合しています。
本端末の電波防護への適合性については、取扱説明書（PDFファイル）をご覧ください。
- 輸出管理規制については、取扱説明書（PDFファイル）をご覧ください。

安全上のご注意（必ずお守りください）

■ ご使用の前に、この「安全上のご注意」をよくお読みの上、正しくお使いください。また、お読みになった後は大切に保管してください。

■ ここに示した注意事項は、お使いになる人や、他の人への危害、財産への損害を未然に防ぐための内容を記載していますので、必ずお守りください。

■ 次の表示の区分は、表示内容を守らず、誤った使用をした場合に生じる危害や損害の程度を説明しています。

⚠危険	この表示は、取り扱いを誤った場合、「死亡または重傷（※1）を負う危険が切迫して生じることが想定される」内容です。
⚠警告	この表示は、取り扱いを誤った場合、「死亡または重傷（※1）を負う可能性が想定される」内容です。
⚠注意	この表示は、取り扱いを誤った場合、「軽傷（※2）を負う可能性が想定される場合および物的損害（※3）の発生が想定される」内容です。

※1 重傷：失明・けが・やけど（高温・低温）・感電・骨折・中毒などで後遺症が残るもの、および治療に入院・長期の通院を要するものを指します。
※2 軽傷：治療に入院や長期の通院を要さない、けが・やけど（高温・低温）・感電などを指します。
※3 物的損害：家屋・家財および家畜・ペットなどにかかわる拡大損害を指します。

■ 次の絵表示の区分は、お守りいただく内容を説明しています。

禁止	禁止（してはいけないこと）を示す記号です。	濡れ手禁止	濡れた手で扱ってはいけないことを示す記号です。
分解禁止	分解してはいけないことを示す記号です。	指示	指示に基づく行為の強制（必ず実行していただくこと）を示す記号です。
水濡れ禁止	水がかかる場所で使用したり、水に濡らしたりしてはいけないことを示す記号です。	電源プラグを抜く	電源プラグをコンセントから抜いていただくことを示す記号です。

本端末、ACアダプター、ワイヤレスチャージャー、nanoSIMカード、クイックスイッチアダプター（試供品）の取り扱いについて（共通）

⚠危険

禁止 **高温になる場所や熱のこもりやすい場所（火のそば、暖房器具のそば、こたつや布団の中、直射日光の当たる場所、炎天下の車内など）で使用、保管、放置しないでください。**
火災、やけど、けが、感電などの原因となります。

禁止 **電子レンジ、IH調理器などの加熱調理器、圧力釜などの高圧容器に入れたり、近くに置いたりしないでください。**
火災、やけど、けが、感電などの原因となります。

禁止 **砂や土、泥をかけたり、直に置いたりしないでください。また、砂などが付着した手で触れないでください。**
火災、やけど、けが、感電などの原因となります。
防水／防塵性能については以下をご参照ください。
☞P.32「防水／防塵性能」

禁止 **水などの液体（飲料水、汗、海水、ペットの尿など）で濡れた状態では、充電しないでください。**
また、風呂場や加湿器のそばなどの水に触れる場所では、充電しないでください。
火災、やけど、けが、感電などの原因となります。
防水性能については以下をご参照ください。
☞P.32「防水／防塵性能」

禁止 **本端末に強い圧力を加えたり、折損させたりしないでください。特に衣類のポケットに入れて持ち運ぶ場合は、ぶつけたり、物に挟んだりしないでください。**
内蔵電池の破損により、火災、やけど、けがなどの原因となります。
※ ご注意いただきたい例
- ズボンやスカートのポケットに入れた状態で座ったり、しゃがんだりする
- 上着のポケットに入れた状態で、扉や自動車のドアに挟む
- ソファやベッド、布団など柔らかい物の上や、床の上で踏みつける
- 電車やバスなどの座席シートに挟み込む

禁止 **本端末の内蔵電池を取り外そうとしないでください。**
火災、やけど、けが、感電などの原因となります。

禁止 **本端末の背面カバーは取り外せません。取り外そうとしないでください。**
火災、やけど、けがなどの原因となります。

分解禁止 **分解、改造をしないでください。**
火災、やけど、けが、感電などの原因となります。

水濡れ禁止 **水などの液体（飲料水、汗、海水、ペットの尿など）で濡らさないでください。**
火災、やけど、けが、感電などの原因となります。
防水性能については以下をご参照ください。
☞P.32「防水／防塵性能」

水濡れ禁止 **充電端子や外部接続端子に水などの液体（飲料水、汗、海水、ペットの尿など）を入れないでください。**
火災、やけど、けが、感電などの原因となります。
防水性能については以下をご参照ください。
☞P.32「防水／防塵性能」

指示 **本端末には、必ず指定のACアダプター（別売）をご使用ください。**
指定以外のものや、製造・販売元・仕様が不明確なものを使用すると、火災、やけど、けが、感電などの原因となります。
別売品については次のサイトをご覧ください。
https://k-tai.sharp.co.jp/support/other/r8-pro_simfree/index.html

⚠警告

禁止 **落下させる、踏みつける、投げつけるなど強いカや衝撃、振動を与えないでください。**
火災、やけど、けが、感電などの原因となります。

禁止 **充電端子や外部接続端子に導電性異物（金属片、鉛筆の芯など）を接触させたり、ほこりが内部に入ったりしないようにしてください。**
火災、やけど、けが、感電などの原因となります。

禁止 **使用中や充電中に、布団などで覆ったり、包んだりしないでください。**
火災、やけどなどの原因となります。

禁止 **ワイヤレスチャージャーや本端末に金属製のもの（金属を含む材質のシールなど）を貼り付けないでください。**
火災、やけど、けがなどの原因となります。

禁止 **ワイヤレスチャージャーと本端末の間に、金属製のもの（金属を含む材質のストラップやクリップなど）を置かないでください。**
火災、やけど、けがなどの原因となります。

水濡れ禁止 **お手入れの際は、消毒液や水分がすき間、送話口／マイク、受話口／スピーカー、マイク、スピーカー、USB Type-C接続端子、イヤホンマイク端子、空気抜き部（カメラ飾り）に入らないようにしてください。**
本端末の破損により、けが、感電などの原因となります。

指示 **ワイヤレスチャージャーで充電する場合は、本端末に装着しているカバーなどは取り外してください。**
カバーの材質や厚み、本端末とカバーの間に挟まったゴミなどの異物によって、正常に充電ができず、火災、やけど、けがなどの原因となります。

指示 **高精度な制御や微弱な信号を取り扱う電子機器の近くでは、電源を切ってください。**
電波により電子機器が誤動作するなどの悪影響を及ぼす原因となります。
※ ご注意いただきたい電子機器の例
補聴器、植込み型心臓ペースメーカおよび植込み型除細動器、その他の医用電気機器、その他の自動制御機器など。植込み型心臓ペースメーカおよび植込み型除細動器、その他の医用電気機器をご使用になる方は、各医用電気機器メーカーもしくは販売業者に電波による影響について確認ください。

指示 **所定の充電時間を超えても充電が完了しない場合は、充電を中止してください。**
過充電などにより、火災、やけど、けがなどの原因となります。

指示 **可燃性ガスが発生する可能性のある場所や粉塵が発生する場所に立ち入る場合は必ず事前に本端末の電源を切り、充電をしている場合は中止してください。**
可燃性ガスなどへの引火により、爆発や火災などの原因となります。

指示 **ガソリンスタンド構内などでの使用については、各施設の指示に従ってください。**
ガソリンスタンド構内などでは充電をしないでください。
また、ガソリンスタンド構内などでご使用になる際は落下などに注意し、特に給油中は使用しないでください。
可燃性ガスなどへの引火により、爆発や火災などの原因となります。

指示 **使用中、充電中、保管中に、異臭、異音、発煙、発熱、変色、変形などの異常がみられた場合は安全に注意し、次の作業を行ってください。**
- 電源プラグをコンセントから抜く。
- 本端末の電源を切る。

上記の作業を行わないと、火災、やけど、けが、感電などの原因となります。

⚠注意

禁止 **破損したまま使用しないでください。**
火災、やけど、けがなどの原因となります。

禁止 **ぐらついた台の上や傾いた場所など、不安定な場所には置かないでください。バイブレータ設定中は特にご注意ください。**
落下して、けがなどの原因となります。

禁止 **湿気やほこりの多い場所や高温になる場所での使用、保管はしないでください。**
火災、やけど、感電などの原因となります。
防水／防塵性能については以下をご参照ください。
☞P.32「防水／防塵性能」

禁止 **子供が使用する場合は、保護者が取り扱いの方法を教え、誤った使いかたをさせないでください。**
誤飲、けが、感電などの原因となります。

禁止 **乳幼児やペットが届く場所に置かないでください。nanoSIMカードトレイやクイックスイッチアダプター（試供品）、SIM取り出しツール（試供品）などの小さい部品の保管場所には特にご注意ください。**
誤飲、けが、感電などの原因となります。

指示 **本端末を継続して使用される場合や充電中は温度が高くなることがありますのでご注意ください。また、衣類のポケットに入れたり、眠ってしまうなどして、意図せず継続して触れることがないようご注意ください。**
アプリ、通話、データ通信や動画視聴など、継続しての使用や充電中は、本端末やACアダプターの温度が高くなることがあります。温度の高い部分に直接継続して触れると、お客様の体質や体調によっては肌の赤みやかゆみ、かぶれ、低温やけどなどの原因となりますので、衣類のポケットに入れたり就寝時などはご注意ください。

本端末の取り扱いについて

⚠危険

禁止 **火の中に投入したり、熱を加えたりしないでください。**
火災、やけど、けがなどの原因となります。

禁止 **鋭利なもの（釘など）を刺したり、硬いもの（ハンマーなど）で叩いたり、踏みつけたりするなど過度な力を加えないでください。**
火災、やけど、けがなどの原因となります。

指示 **本端末内部の物質が目や口などに入った場合は、すぐにきれいな水で洗った後、直ちに医師の診療を受けてください。**
本端末内部の物質などの影響により、失明や体調不良などの原因となります。

⚠警告

禁止 **モバイルライトの発光部を人の目に近づけて点灯、発光させないでください。特に、乳幼児に対しては十分に距離を離してください。**
視力障害などの原因となります。また、目がくらんだり驚いたりしてけがなどの事故の原因となります。

禁止 **自動車などの運転者に向けてモバイルライトを点灯、発光しないでください。**
運転の妨げとなり、事故などの原因となります。

禁止 **点滅を繰り返す画面を長時間見ないでください。**
けいれんや意識喪失などの原因となります。

禁止 **本端末内のnanoSIMカードトレイやmicroSDカードのスロットに水などの液体（飲料水、汗、海水、ペットの尿など）や金属片（カッターの刃やホチキスの針など）、燃えやすいものなどの異物を入れないでください。**
また、nanoSIMカードトレイやmicroSDカードの挿入場所や向きを間違えないでください。
火災、やけど、けが、感電などの原因となります。

禁止 **カメラのレンズに直射日光などを長時間当てないでください。**
レンズの集光作用により、火災、やけど、けがなどの原因となります。

禁止 **近接センサーをのぞきこまないでください。**
一時的に視力に影響を与え、事故につながる可能性があります。

クラス１レーザ製品

禁止 **アラームを鳴らす場合は、耳元で鳴らさないでください。**
難聴など耳への障害の原因となります。

指示 **航空機へのご搭乗にあたり、本端末の電源を切るか、機内モードに設定してください。**
航空機内での使用については制限があるため、各航空会社の指示に従ってください。
電波により航空機の電子機器に悪影響を及ぼす原因となります。
なお、航空機内での使用において禁止行為をした場合、法令により罰せられることがあります。

指示 **病院での使用については、各医療機関の指示に従ってください。**
使用を禁止されている場所では、本端末の電源を切ってください。
電波により電子機器や医用電気機器に悪影響を及ぼす原因となります。

指示 **ハンズフリーに設定して通話するときや、大きな音で着信音が鳴っているとき、待ち受け中などは、必ず本端末を耳から離してください。**
また、イヤホンマイクなどを本端末に装着し、ゲームや動画・音楽再生などをする場合は、適度なボリュームに調節してください。
ハンズフリーに設定して通話すると、本端末から大きな音が出ます。
待ち受け中であっても、突然の着信音やアラーム音が鳴動する場合があります。
大きな音を長時間連続して聞くと、難聴など耳への障害の原因となります。
また、音量が大きすぎると周囲の音が聞こえにくく、事故の原因となります。

指示 **心臓の弱い方は、着信バイブレータ（振動）や着信音量の設定に注意してください。**
突然の着信バイブレータ（振動）や着信音の鳴動に驚き、心臓に悪影響を及ぼす原因となります。

指示 **医用電気機器などを装着している場合は、医用電気機器メーカーもしくは販売業者に、電波による影響についてご確認の上ご使用ください。**
電波により医用電気機器などに悪影響を及ぼす原因となります。

指示 **ディスプレイ部やカメラのレンズなどのガラスを破損した際には、割れたガラスや露出した本端末の内部にご注意ください。**
破損部や露出部に触れると、やけど、けが、感電などの原因となります。

指示 **内蔵電池内部の物質が漏れたり、異臭がしたりするときは、直ちに使用をやめて火気から遠ざけてください。**
漏液した液体に引火し、発火、破裂などの原因となります。

指示 **ペットなどが本端末に噛みつかないようご注意ください。**
内蔵電池の破損により、火災、やけど、けがなどの原因となります。

⚠注意

禁止 **モーションセンサーや地磁気センサーのご利用にあたっては、必ず周囲の安全を確認し、本端末をしっかりと握り、必要以上に振り回さないでください。**
けがなどの事故の原因となります。

禁止 **ディスプレイを破損し、内部の物質が漏れた場合は、顔や手などの皮膚や衣類などにつけないでください。**
目や皮膚への傷害などを起こす原因となります。
内部の物質が目や口などに入った場合や、皮膚や衣類に付着した場合は、すぐにきれいな水で洗い流してください。
また、目や口などに入った場合は、洗浄後直ちに医師の診療を受けてください。

禁止 **一般のゴミと一緒に捨てないでください。**
火災、やけど、けがなどの原因となります。また、環境破壊の原因となります。不要となった本端末は、「保証について」（☞P.39）の「お問い合わせ先」までお問い合わせいただくか、回収を行っている市区町村の指示に従ってください。

禁止 **内蔵電池内部の物質が漏れた場合は、顔や手などの皮膚や衣類などにつけないでください。**
目や皮膚への傷害などを起こす原因となります。
内部の物質が目や口などに入った場合や、皮膚や衣類に付着した場合は、すぐにきれいな水で洗い流してください。
また、目や口などに入った場合は、洗浄後直ちに医師の診療を受けてください。

指示 **nanoSIMカードの取り外しの際は、指などの身体の一部を傷つけないよう、SIM取り出しツールまたはペーパークリップの先端にご注意ください。**
SIM取り出しツールまたはペーパークリップの先端に触れると、けがなどの原因となります。

指示 **自動車内で使用する場合、自動車メーカーもしくは販売業者に、電波による影響についてご確認の上ご使用ください。**
車種によっては、電波により車載電子機器に悪影響を及ぼす原因となりますので、その場合は直ちに使用を中止してください。

指示 **本端末の使用により、皮膚に異状が生じた場合は、直ちに使用をやめ、医師の診療を受けてください。**
お客様の体質や体調によっては、かゆみ、かぶれ、湿疹などが生じることがあります。
各箇所の材質については以下をご参照ください。
☞P.25「材質一覧」

指示 **本端末の受話口／スピーカー部、スピーカー部、カメラ部に吸気を発生する部品を使用しているため、金属片（カッターの刃やホチキスの針など）が付着していないことを確認してください。**
付着物により、けがなどの原因となります。

指示 **ディスプレイを見る際は、十分に明るい場所で、ある程度の距離をとってください。**
暗い場所や近くで見ると視力低下などの原因となります。

ACアダプター、ワイヤレスチャージャーの取り扱いについて

⚠警告

禁止 **ACアダプターやワイヤレスチャージャーのケーブルが傷んだら使用しないでください。**
火災、やけど、感電などの原因となります。

禁止 **雷が鳴り出したら、ACアダプターやワイヤレスチャージャーには触れないでください。**
感電などの原因となります。

禁止 **コンセントにつないだ状態で充電端子をショートさせないでください。また、充電端子に手や指など、身体の一部を触れさせないでください。**
火災、やけど、感電などの原因となります。

禁止 **ACアダプターやワイヤレスチャージャーのケーブルの上に重いものをのせたり、引っ張るなど無理な力を加えたりしないでください。**
火災、やけど、感電などの原因となります。

禁止 **コンセントにACアダプターを抜き差しするときは、金属類を接触させないでください。**
火災、やけど、感電などの原因となります。

禁止 **ACアダプターに変圧器（海外旅行用のトラベルコンバーターなど）を使用しないでください。**
発火、発熱、感電などの原因となります。

禁止 **本端末にACアダプターを接続した状態で、接続部に無理な力を加えないでください。**
火災、やけど、けが、感電などの原因となります。

禁止 **水などの液体（飲料水、汗、海水、ペットの尿など）で濡れたものをワイヤレスチャージャーで充電しないでください。**
また、風呂場や加湿器のそばなどの水に触れる場所では、充電しないでください。
火災、やけど、けが、感電などの原因となります。

濡れ手禁止

濡れた手でACアダプターのケーブルや充電端子、電源プラグ、ワイヤレスチャージャーに触れないでください。
火災、やけど、感電などの原因となります。

指示

指定の電源、電圧で使用してください。
また、海外で充電する場合は、海外で使用可能なACアダプターで充電してください。
誤った電源、電圧で使用すると火災、やけど、感電などの原因となります。
指定のACアダプター（別売）：AC100V～240V（家庭用ACコンセント専用）

指示

電源プラグについたほこりは、拭き取ってください。
ほこりが付着した状態で使用すると、火災、やけど、感電などの原因となります。

指示

ACアダプターをコンセントに差し込むときは、確実に差し込んでください。
確実に差し込まないと、火災、やけど、感電などの原因となります。

指示

電源プラグをコンセントから抜く場合は、ACアダプターのケーブルを引っ張るなど無理な力を加えず、ACアダプターを持って抜いてください。
ACアダプターのケーブルを引っ張るとケーブルが傷つき、火災、やけど、感電などの原因となります。

指示

植込み型心臓ペースメーカおよび植込み型除細動器などの医用電気機器を装着されている場合は、ワイヤレスチャージャーのご使用にあたって医師とよく相談してください。
電波により医用電気機器の作動に悪影響を及ぼす原因となります。

指示

本端末にACアダプターを抜き差しする場合は、ケーブルを引っ張るなど無理な力を加えず、接続する端子に対してまっすぐ抜き差ししてください。
正しく抜き差ししないと、火災、やけど、けが、感電などの原因となります。

指示

充電端子が曲がるなど変形した場合は、直ちに使用をやめてください。また、変形を元に戻しての使用もやめてください。
充電端子のショートにより、火災、やけど、けが、感電などの原因となります。

電源プラグを抜く

使用しない場合は、ACアダプターを持って電源プラグをコンセントから抜いてください。
電源プラグを差したまま放置すると、火災、やけど、感電などの原因となります。

電源プラグを抜く

水などの液体（飲料水、汗、海水、ペットの尿など）が付着した場合は、直ちにACアダプターを持って、電源プラグをコンセントから抜いてください。
付着物などによるショートにより、火災、やけど、感電などの原因となります。

電源プラグを抜く

お手入れの際は、ACアダプターを持って電源プラグをコンセントから抜いて行ってください。
抜カザしに行うと、火災、やけど、感電などの原因となります。

⚠注意

禁止

コンセントにつないだ状態でACアダプターに継続して触れないでください。
やけどなどの原因となります。

nanoSIMカードの取り扱いについて

⚠注意

指示

nanoSIMカードを取り扱う際は指などの身体の一部を傷つけないよう、切断面にご注意ください。
切断面が鋭利になっている場合があり、けがなどの原因となります。

クイックスイッチアダプター（試供品）の取り扱いについて

⚠警告

禁止

本端末につないだ状態で端子をショートさせないでください。また、端子に手や指など、身体の一部を触れさせないでください。
火災、やけど、感電などの原因となります。

禁止

本端末にクイックスイッチアダプターを抜き差しするときは、金属類を接触させないでください。
火災、やけど、感電などの原因となります。

禁止

本端末にクイックスイッチアダプターを接続した状態で、接続部に無理な力を加えないでください。
火災、やけど、けが、感電などの原因となります。

濡れ手禁止

濡れた手でクイックスイッチアダプターに触れないでください。
火災、やけど、感電などの原因となります。

指示

端子についたほこりは、拭き取ってください。
ほこりが付着した状態で使用すると、火災、やけど、感電などの原因となります。

指示

クイックスイッチアダプターを本端末に差し込むときは、確実に差し込んでください。
確実に差し込まないと、火災、やけど、感電などの原因となります。

指示

端子が曲がるなど変形した場合は、直ちに使用をやめてください。また、変形を元に戻しての使用もやめてください。
端子のショートにより、火災、やけど、けが、感電などの原因となります。

⚠注意

禁止

本端末につないだ状態でクイックスイッチアダプターに継続して触れないでください。
やけどなどの原因となります。

指示

クイックスイッチアダプターの使用により、皮膚に異状が生じた場合は、直ちに使用をやめ、医師の診療を受けてください。
お客様の体質や体調によっては、かゆみ、かぶれ、湿疹などが生じることがあります。
各国所の材質については以下をご参照ください。
☞P.25「材質一覧」

SIM取り出しツール（試供品）の取り扱いについて

⚠警告

禁止

SIM取り出しツールの先端部は尖っています。本人や他の人に向けて使用しないでください。
けガや失明などの原因となります。

医用電気機器近くでの取り扱いについて

⚠警告

指示

植込み型心臓ペースメーカおよび植込み型除細動器などの医用電気機器を装着されている場合は、装着部から本端末を15cm以上離して携行および使用してください。
電波により医用電気機器の作動に悪影響を及ぼす原因となります。

指示

自宅療養などにより医療機関の外で、植込み型心臓ペースメーカおよび植込み型除細動器以外の医用電気機器をご使用になる場合には、電波による影響について個別に医用電気機器メーカーなどにご確認ください。
電波により医用電気機器の作動に悪影響を及ぼす原因となります。

指示

身動きが自由に取れないなど、周囲の方と15cm未満に近づくおそれがある場合には、事前に本端末を電波の出ない状態に切り替えてください（機内モードまたは電源オフなど）。
付近に植込み型心臓ペースメーカおよび植込み型除細動器などの医用電気機器を装着している方がいる可能性があります。電波により医用電気機器の作動に悪影響を及ぼす原因となります。

指示

医療機関内における本端末の使用については、各医療機関の指示に従ってください。
電波により医用電気機器の作動に悪影響を及ぼす原因となります。

材質一覧

端末

使用箇所	材質／表面処理
ディスプレイ面	強化ガラス／AFコート
外装（金属部）	アルミニウム／アルマイト処理
外装（樹脂部）	PBT樹脂（ガラス入り）／なし
背面	アクリル樹脂＋PC樹脂／ハードコート
電源キー	アルミニウム／アルマイト処理
音量UP／DOWNキー	アルミニウム／アルマイト処理
カメラパネル	強化ガラス／AFコート、ARコート
カメラ飾り	アルミニウム／アルマイト処理
カメラ飾りの周囲	アルミニウム／アルマイト処理
モバイルライト	PC樹脂／なし
イヤホンマイク端子の周囲（内側側面）	PBT樹脂（ガラス入り）／なし
USB Type-C接続端子の周囲（内側側面）	PBT樹脂（ガラス入り）／なし
nanoSIMカードトレイ（外装部）	アルミニウム／アルマイト処理
nanoSIMカードトレイ	POM樹脂＋アルミニウム／アルマイト処理

使用箇所	材質／表面処理
nanoSIMカードトレイのパッキン	シリコンゴム／なし

クイックスイッチアダプター（試供品）

使用箇所	材質／表面処理
USB Type-Cプラグ（金属部）	ステンレス／ニッケルメッキ
USB Type-Cプラグ（樹脂部）	LCP樹脂／なし
USB Type-A端子（金属部）	SPCC／ニッケルメッキ
USB Type-A端子（樹脂部）	LCP樹脂／なし
本体（金属部）	アルミ合金／アルマイト処理
本体（樹脂部）	PBT樹脂／なし

SIM取り出しツール（試供品）

使用箇所	材質／表面処理
本体	ステンレス／なし

取り扱い上のご注意

共通のお願い

- **SH-R80Pは防水／防塵性能を有しておりますが、本端末内部に水などの液体（飲料水、汗、海水、ペットの尿など）や粉塵などの異物を入れたり、指定のACアダプター（別売）にこれらを付着させたりしないでください。**
指定のACアダプター、nanoSIMカードは防水／防塵性能を有しておりません。風呂場などの湿気の多い場所や雨などがかかる場所でのご使用はおやめください。また身に付けている場合、汗による湿気により内部が腐食し故障の原因となります。調査の結果、これらの水濡れによる故障と判明した場合、保証対象外となります。修理につきましては、「保証について」（☞P.39）の「お問い合わせ先」までお問い合わせください。
- **お手入れは乾いた柔らかい布（めがね拭きなど）で拭いてください。**
  - 強く擦ると、ディスプレイに傷がつく場合があります。
  - ディスプレイに水滴や汚れなどが付着したまま放置すると、シミになることがあります。
  - アルコール、シンナー、ベンジン、洗剤などで拭くと、印刷が消えたり、色があせたりすることがあります。

- **端子や指紋センサーなどは時々清掃し、きれいな状態で使用してください。**
端子などが汚れた状態で使用すると、正常にご利用いただけない場合があります。
また、清掃する際には端子などの破損に十分ご注意ください。
- **エアコンの吹き出し口の近くに置かないでください。**
急激な温度の変化により結露し、内部が腐食し故障の原因となります。
- **本端末に無理なかがかからないように使用してください。**
多くのものが詰まった荷物の中に入れたり、衣類のポケットに入れて座ったりするとディスプレイ、内部基板、内蔵電池などの故障、破損の原因となります。
また、外部接続機器を外部接続端子に差した状態の場合、故障、破損の原因となります。
- **落としたり、衝撃を与えたりしないでください。**
故障、破損の原因となります。
- **お客様の取り扱いの不備による故障と認められたときは、保証の対象外となりますのでご了承ください。**

本端末についてのお願い

- **ディスプレイを強く押したり、先の尖ったもので操作したりしないでください。**
傷つくことがあり、故障、破損の原因となります。
- **極端な高温、低温は避けてください。**
温度は5℃～35℃、湿度は35%～85%の範囲でご使用ください。
風呂場でのご使用については、取扱説明書（PDFファイル）をご覧ください。
- **家庭用電子機器（テレビ・ラジオなど）をお使いになっている近くで使用すると、悪影響を及ぼす原因となりますので、なるべく離れた場所でご使用ください。**
- **お客様ご自身で本端末に登録されたデータは、microSDカード、パソコン、クラウドなどにバックアップ、別にメモを取るなどして保管してください。**
万が一登録されたデータが消失してしまうことがあっても、当社としては責任を負いかねますのであらかじめご了承ください。
- **外部接続端子に外部接続機器を接続する際に斜めに差したり、差した状態で引っ張ったりしないでください。**
故障、破損の原因となります。
- **使用中や充電中に本端末が温かくなることがありますが、異常ではありません。そのままご使用ください。**

- **カメラのレンズを直射日光の当たる場所に放置しないでください。**
素子の退色・焼けきを起こす場合があります。
- **通常はnanoSIMカードトレイを閉じた状態でご使用ください。**
水などの液体（飲料水、汗、海水、ペットの尿など）や粉塵などの異物が入り故障の原因となります。
- **指紋センサーに強い衝撃を与えたり、表面に傷をつけたりしないでください。**
指紋センサーの故障の原因となるだけでなく、認証操作ができなくなる場合があります。
- **microSDカードの使用中は、microSDカードを取り外したり、本端末の電源を切ったりしないでください。**
データの消失、故障の原因となります。
- **磁気カードや磁気を帯びたものを本端末に近づけないでください。**
キャッシュカード、クレジットカード、交通系ICカードなどのデータが消えてしまうことがあります。
また、強い磁気を近づけると本端末の誤動作の原因となります。
- **本端末をフィルムやシールで装飾しないでください。**
センサーを使用する各種機能が動作しない、ワイヤレスチャージャーで充電できないなど、正常に動作しない場合があります。
センサーの位置は、以下をご参照ください。
☞P.2「各部の名称と機能」
- **内蔵電池は消耗品です。**
内蔵電池の使用条件により、寿命が近づくにつれて内蔵電池が膨れる場合があります。
十分に充電しても使用時間が極端に短くなったときや、内蔵電池が膨らんでいるときは内蔵電池の交換時期です。内蔵電池の交換については以下をご参照ください。☞P.36「内蔵電池の交換について」
- **充電は、適正な周囲温度（5℃～35℃）の場所で行ってください。**
- **内蔵電池の使用時間は、使用環境や内蔵電池の劣化度により異なります。**
- **本端末を保管される場合は、内蔵電池の性能や寿命を低下させる原因となるため、下記のような状態で保管しないでください。**
  - フル充電状態（充電完了後すぐの状態）での保管
  - 電池残量なしの状態（本端末の電源が入らない程消費している状態）での保管

なお、保管に適した電池残量の目安は40パーセント程度です。

- **本端末の内蔵電池の種類は次のとおりです。**

表示	電池の種類
Li-ion00	リチウムイオン電池

- **本端末の表面にアルミ材を使用しております。アルミは柔らかい素材のため、打痕・擦り傷が残りやすくなっておりますので、ご注意ください。**

ACアダプター、ワイヤレスチャージャーについてのお願い

- **充電には指定のACアダプター（別売）をご使用ください。**
別売品については次のサイトをご覧ください。
https://k-tai.sharp.co.jp/support/other/r8-pro_simfree/index.html
- **充電は、適正な周囲温度（5℃～35℃）の場所で行ってください。**
- **次のような場所では、充電しないでください。**
  - 湿気、ほこり、振動の多い場所
  - 家庭用電子機器（テレビ・ラジオなど）の近く
- **充電中にACアダプターが温かくなることがありますが、異常ではありません。そのままご使用ください。**
- **抜け防止機構のあるコンセントをご使用の場合、そのコンセントの取扱説明書に従ってください。**
- **強い衝撃を与えないでください。また、充電端子を変形させないでください。**
故障の原因となります。
- **毛布などを被せた状態でワイヤレスチャージャーを使用しないでください。**
- **本端末にACアダプターやUSB接続ケーブルを接続している状態でワイヤレスチャージャーに置かないでください。**
- **磁気カードや磁気を帯びたものをワイヤレスチャージャーに近づけないでください。**
キャッシュカード、クレジットカード、交通系ICカードなどのデータが消えてしまうことがあります。
また、強い磁気を近づけると本端末の誤動作の原因となります。

nanoSIMカードについてのお願い

- **nanoSIMカードの取り付け／取り外しには、必要以上に力を入れないでください。**
- **他のICカードリーダー／ライターなどにnanoSIMカードを挿入して使用した結果として故障した場合は、お客様の責任となりますので、ご注意ください。**

- **IC部分は時々清掃し、きれいな状態で使用してください。**
IC部分が汚れた状態で使用すると、正常にご利用いただけない場合があります。
- **お手入れは、乾いた柔らかい布（めがね拭きなど）で拭いてください。**
- **お客様ご自身で、nanoSIMカードに登録されたデータは、microSDカード、パソコン、クラウドなどにバックアップ、別にメモを取るなどして保管してください。**
万が一登録されたデータが消失してしまうことがあっても、当社としては責任を負いかねますのであらかじめご了承ください。
- **ICを傷つけたり、不用意に触れたり、ショートさせたりしないでください。**
データの消失、故障の原因となります。
- **nanoSIMカードを落としたり、衝撃を与えたりしないでください。**
故障の原因となります。
- **nanoSIMカードを曲げたり、重いものをのせたりしないでください。**
故障の原因となります。
- **nanoSIMカードにラベルやシールなどを貼った状態で、本端末に取り付けないでください。**
故障の原因となります。

クイックスイッチアダプター（試供品）についてのお願い

- **水などの液体（飲料水、汗、海水、ペットの尿など）や粉塵などの異物を付着させないでください。**
クイックスイッチアダプターは防水／防塵性能を有しておりません。風呂場などの湿気の多い場所や雨などがかかる場所でのご使用はおやめください。また身に付けている場合、汗による湿気により内部が腐食し故障の原因となります。
- **端子などは時々清掃し、きれいな状態で使用してください。**
端子などが汚れた状態で使用すると、正常にご利用いただけない場合があります。
また、清掃する際には端子などの破損に十分ご注意ください。
- **落としたり、衝撃を与えたりしないでください。**
故障、破損の原因となります。
- **強い衝撃を与えないでください。また、端子を変形させないでください。**
故障の原因となります。

SIM取り出しツール（試供品）についてのお願い

- **無理なかがからないように使用してください。**
故障、破損の原因となります。
- **廃棄の際は、それぞれの地域ルールに従って分別廃棄を行ってください。**
- **SIM取り出しツールは本書に記載の使用目的以外では使用しないでください。**
故障、破損の原因となります。
- **SIM取り出しツールは他の携帯端末には使用しないでください。**
携帯端末の故障、破損の原因となります。
- **SIM取り出しツールを、nanoSIMカードトレイ取り出し用の穴以外の穴などに挿入しないでください。**
故障、破損の原因となります。

電波障害自主規制について

- **本製品は、VCCI自主規制措置運用規程に基づく技術基準に適合しており、その適合マークを本製品の電子銘板に表示しています。**
電子銘板は、本製品で以下の操作を行うことで、ご確認いただくことができます。
ホーム画面▶「アプリ一覧画面」を表示▶［設定］▶［デバイス情報］▶［規制ラベル］

FeliCaおよびNFCリーダー／ライターについて

- **本端末のFeliCaおよびNFCリーダー／ライター機能は、電波法に規定する誘導式読み書き通信設備の型式指定を受けています。**
- **使用周波数は13.56MHz帯です。周囲で他のFeliCaおよびNFCリーダー／ライター機能をご利用の場合、十分に離してお使いください。**
また、他の同一周波数帯を利用の無線局が近くにないことを確認してお使いください。
- **航空機内の利用は、事前に各航空会社へご確認ください。ご利用の国については利用が制限されている場合があります。**
その国／地域の法規制などの条件を確認の上、ご利用ください。
- **型式指定は、次の手順でご確認いただけます。**
ホーム画面▶「アプリ一覧画面」を表示▶［設定］▶［デバイス情報］▶［規制ラベル］

注意

- **改造された本端末は絶対に使用しないでください。改造した機器を使用した場合は電波法／電気通信事業法に抵触します。**
本端末は、電波法に基づく特定無線設備の技術基準適合証明等に関する規則、および電気通信事業法に基づく端末機器の技術基準適合認定等に関する規則を順守しており、その証として「技適マーク（）」が本端末の電子銘板に表示されております。電子銘板は、本端末で次の手順でご確認いただけます。
ホーム画面▶「アプリ一覧画面」を表示▶［設定］▶［デバイス情報］▶［規制ラベル］
本端末のネジを外して内部の改造を行った場合、技術基準適合証明などが無効となります。技術基準適合証明などが無効となった状態で使用すると、電波法および電気通信事業法に抵触しますので、絶対に使用されないようにお願いいたします。
- **自動車、原動機付自転車、自転車などを運転中の使用にはご注意ください。**
法令で定める場合を除き、運転中に本端末の画面を注視したり、手で持って通話することは、罰則の対象となります。
- **Bluetooth・無線LAN（WLAN）機能は日本国内で利用してください。**
本機能は日本国内での無線規格に準拠し認定を取得しています。海外でご利用になると罰せられることがあります。
- **本端末のFeliCaおよびNFCリーダー／ライター機能は日本国内での無線規格に準拠しています。**
海外でご利用になると罰せられることがあります。
- **基本ソフトウェアを不正に変更しないでください。**
ソフトウェアの改造とみなし故障修理をお断りする場合があります。

防水／防塵性能

SH-R80Pは、nanoSIMカードトレイをしっかりと閉じた状態でIPX5※1、IPX8※2の防水性能、IP6X※3の防塵性能を有しています。
※1　IPX5とは、内径6.3mmの注水ノズルを使用し、約3mの距離から12.5L/分の水を最低3分間注水する条件であらゆる方向から噴流を当てても、通信機器としての機能を有することを意味します。
※2　IPX8とは、常温で水道水、かつ静水の水深1.5mのところに携帯電話を静かに沈め、約30分間放置後に取り出したときに通信機器としての機能を有することを意味します。
※3　IP6Xとは、保護度合いを指し、直径75μmほどの塵埃（じんあい）が入った装置に携帯電話を8時間入れてかくはんさせ、取り出したときに内部に塵埃が侵入しない機能を有することを意味します。

SH-R80Pが有る防水／防塵性能でできること

- **SH-R80Pが有る防水／防塵性能でできることについては取扱説明書（PDFファイル）をご覧ください。**

ご利用にあたって

防水／防塵性能を維持するために、必ず次の点を確認してください。
- nanoSIMカードトレイをしっかりと閉じてください。開閉するときは、ゴムパッキンに無理な力を加えないように注意してください。
- nanoSIMカードトレイが浮いていないように完全に閉じたことを確認してください。
- 防水／防塵性能を維持するため、nanoSIMカードトレイはしっかり閉じる構造となっております。無理に開けようとすると爪や指などを傷つける可能性がありますので、ご注意ください。
- nanoSIMカードトレイの開閉については、取扱説明書（PDFファイル）をご覧ください。

- 防水／防塵性能を維持するため、異常の有無に関わらず、2年に1回、部品の交換をおすすめします。部品の交換は端末をお預かりして有料にて承ります。部品の交換については「保証について」（☞P.39）の「お問い合わせ先」までご連絡ください。

注意事項

- 手が濡れているときや端末に水滴や異物がついているときには、nanoSIMカードトレイの開閉はしないでください。
- nanoSIMカードトレイはしっかりと閉じてください。接触面に微細なゴミ（髪の毛1本、砂粒1つ、微細な繊維など）が挟まると、液体や粉塵がくる原因となります。
- nanoSIMカードトレイが開いている状態で水などの液体がかかった場合、内部に液体が入り、感電や故障の原因となります。そのまま使用せずに電源を切り、「保証について」（☞P.39）の「お問い合わせ先」までご連絡ください。
- nanoSIMカードトレイと本体の接触面のゴムパッキンは防水／防塵性能を維持する上で重要な役割を担っています。はげしい傷つけをしないでください。また、ゴミが付着しないようにしてください。
ゴムパッキンが傷ついたり、変形したりした場合は、「保証について」（☞P.39）の「お問い合わせ先」までご連絡ください。
- nanoSIMカードトレイのすき間に、先の尖ったものを差し込まないでください。ゴムパッキンが傷つき、液体や粉塵が入る原因となります。

- 水中で端末を使用（キー操作を含む）しないでください。故障の原因となります。
- 規定以上の強い水流（6L/分を超える）を直接当てないでください。SH-R80PはIPX5の防水性能を有しておりますが、故障の原因となります。
- 常温（5℃～35℃）の水以外の液体をかけたり、浸けたりしないでください。常温の水以外の液体をかけたり、浸けたりした場合は、そのまま使用せず、常温の水で洗ってください。
- 洗濯機などで洗わないでください。
- 結露防止のため、寒い場所から暖かい場所へ移動するときは端末が常温になってから持ち込んでください。
- 温泉の湯やせっけん、洗剤、入浴剤の入った水には絶対に浸けないでください。
- 熱湯に浸けたり、サウナで使用したり、温風（ドライヤーなど）を当てたりしないでください。
- 海水には浸けないでください。
- 砂／泥の上に直接置かないでください。
- 万が一、塩水や海水、飲料、調味料、食品、泥や土などの異物が付着した場合には、すぐに洗い流してください。
乾燥して固まると、汚れが落ちにくくなり、傷や故障の原因となります。
- 濡れたまま放置しないでください。寒冷地で凍結するなど、故障の原因となります。
- 本端末は水に浮きません。
- 落下させないでください。傷の発生などにより防水／防塵性能の劣化を招くことがあります。
- 送話口／マイク、受話口／スピーカー、マイク、スピーカー、イヤホンマイク端子に水滴を残さないでください。通話不良となる恐れがあります。
- 送話口／マイク、受話口／スピーカー、マイク、スピーカー、USB Type-C接続端子、イヤホンマイク端子などを先の尖ったものでつつかないでください。
- 端末が水に濡れた状態で外部接続機器を挿さないでください。故障の原因となります。
- 指定のACアダプター（別売）や付属のクイックスイッチアダプター（試供品）は防水／防塵性能を有しておりません。風呂場、シャワー室、台所、洗面所などの水周りでは使用しないでください。

- 実際の使用にあたって、すべての状況での動作を保証するものではありません。また、調査の結果、お客様の取り扱いの不備による故障と判明した場合、保証の対象外となります。

各種ご質問にチャット形式で自動回答する「チャットで質問」を準備しています。お気軽に、ご利用ください。
下記のQRコードからアクセスできます。

修理につきまして、24時間いつでもご利用いただける「Web修理サポート」を準備しています。是非ご利用ください。
下記のQRコードから、アクセスできます。

やめましょう、歩きスマホ。　キケン！水ぬれ充電　あぶない！電池への衝撃

Li-ion00

製造元：シャープ株式会社

充電のとき

指定のACアダプター（別売）は防水／防塵性能を有していません。
充電時、および充電後には、必ず次の点を確認してください。
- 端末に水滴や異物が付着していないか確認してください。異物が付着している場合は、すぐに洗い流してください。また、濡れている場合や水に濡れたあとは、よく水抜きをして乾いた清潔な布などで拭き取り、自然乾燥させてから充電してください。

警告

端末に水滴や異物が付着している状態では、USB Type-Cプラグを絶対に接続しないでください。
- 端末は防水／防塵性能を有しておりますが、濡れたり汚れたりしている状態でUSB Type-Cプラグを挿入すると、端末やUSB Type-Cプラグに付着した水分や異物などにより、充電ショートによる異常発熱、故障、火災、やけどの原因となります。
- 濡れた手でACアダプターに触れないでください。感電の原因となります。
- ACアダプターは、水のかからない状態で使用してください。風呂場、シャワー室、台所、洗面所などの水周りで使用しないでください。火災や感電の原因となります。

内蔵電池の交換について

内蔵電池は消耗品のため、保証対象外です。
使用状況や動作環境によって異なりますが、充放電を繰り返すうちに劣化します。十分に充電しても使用時間が極端に短くなったときや、内蔵電池が膨らんでいるときは新しい内蔵電池と交換する必要があります。
本端末の内蔵電池はお客様自身では交換できませんので、「保証について」（☞P.39）の「お問い合わせ先」へご連絡いただき、内蔵電池の交換を依頼してください（有償）。

リサイクルについて

本端末に使用していますリチウムイオン電池はリサイクル可能な有益な資源です。リサイクルにご協力をお願いします。
リサイクルについては「保証について」（☞P.39）の「お問い合わせ先」まで、ご相談ください。

Li-ion00

■ **本製品を廃棄するときは**
- 各自治体の廃棄ルールに従っていただきますようお願いします。自治体によって規則が異なりますので、お客様がお住まいの各自治体にご確認ください。
- プライバシー保護のため、事前に「全データを消去（出荷時リセット）」を行って、システムメモリ内のすべてのデータを消去してください。

知的財産権について

著作権・肖像権について

- お客様が本製品を利用して撮影またはインターネット上のホームページからのダウンロードやテレビ、ビデオなどにより取得した文章、画像、音楽、ソフトウェアなど第三者が著作権を有するコンテンツは、私的使用目的の複製や引用など著作権法上認められた場合を除き、著作権者に無断で複製、改変、公衆送信などすることはできません。
実演や興行、展示物などには、私的使用目的であっても撮影または録音を制限している場合がありますので、ご注意ください。また、お客様が本製品を利用して本人の同意なしに他人の肖像を撮影したり、撮影した他人の肖像を本人の同意なしにインターネット上のホームページに掲載するなどして不特定多数に公開することは、肖像権を侵害する恐れがありますのでお控えください。

商標について

- QRコードは株式会社デンソーウェーブの登録商標です。
- microSDロゴ、microSDHCロゴ、microSDXCロゴはSD-3C, LLCの商標です。

micro SD　micro SD HC　micro SD XC

- USB Type-C™はUSB Implementers Forumの商標です。
- FeliCaは、ソニー株式会社が開発した非接触ICカードの技術方式です。FeliCaは、ソニーグループ株式会社またはその関連会社の登録商標または商標です。
- Bluetoothは、米国Bluetooth SIG,Inc.の登録商標です。
- Wi-Fi®、Wi-Fi Alliance®はWi-Fi Alliance®の登録商標です。
- iPhoneは、米国およびその他の国で登録されたApple Inc.の商標です。iPhone の商標は、アイホン株式会社のライセンスにもとづき使用されています。
- Snapdragon Sound™ is a product of Qualcomm Technologies, Inc. and/or its subsidiaries.
Snapdragon and Snapdragon Sound are trademarks or registered trademarks of Qualcomm Incorporated.
- Google、Android、Google Play、Gmailは、Google LLC の商標です。
- 「AQUOS／アクオス」、「エモパー／emopa」、「AQUOS」ロゴはシャープ株式会社の商標または登録商標です。
- その他の社名および商品名は、それぞれ各社の商標または登録商標です。

その他

- 本製品は、AVCポートフォリオライセンスに基づき、お客様が個人的に、且つ非商業的な使用のために（i）AVC規格準拠のビデオ（以下「AVCビデオ」と記載します）を符号化するライセンス、および／または（ii）AVCビデオ（個人的で、且つ商業的活動に従事していないお客様により符号化されたAVCビデオ、および／またはAVCビデオを提供することについてライセンス許諾されているビデオプロバイダーから入手したAVCビデオに限ります）を復号するライセンスが許諾されております。その他の使用については、黙示的にも一切のライセンス許諾がされておりません。さらに詳しい情報については、MPEG LA, L.L.C.から入手できる可能性があります。
https://www.mpegla.comをご参照ください。

オープンソースソフトウェアについて

- 本製品には、GNU General Public License（GPL）、GNU Lesser General Public License（LGPL）、その他のライセンスに基づくソフトウェアが含まれています。
当該ソフトウェアのライセンスに関する詳細は、ホーム画面▶「アプリ一覧画面」を表示▶［設定］▶［デバイス情報］▶［法的情報］▶［サードパーティ ライセンス］をご参照ください。
- GPL、LGPL、Mozilla Public License（MPL）に基づくソフトウェアのソースコードは、下記サイトで無償で開示しています。詳細は下記サイトをご参照ください。
https://k-tai.sharp.co.jp/support/developers/oss/

保証について

本製品を新品で購入されたお客様に、【無料修理規定】記載内容の範囲で無料修理を保証します。本保証は、購入日から起算して1年間（消耗品は除く）にわたって有効です。
保証期間中に故障が発生した場合は、下記のお問い合わせ先までご依頼ください。当社指定宅配業者がお引取りに伺い、修理完了後お届けいたします。
保証サービスを受ける際、購入証明書（購入時のレシート／メールコピー／代金支払明細など）のご提供をお願いしております。本書および購入証明書は、大切に保管してください。

★ お客様の法律上の権利を制限するものではありません。
★ 保証期間経過後の修理または補修用性能部品の保有期間につきまして、詳しくは取扱説明書（PDFファイル）をご覧ください。

お問い合わせ先：シャープデータ通信サポートセンター
TEL：050-5846-5418
受付時間　10:00～17:00（12/31、1/1を除く毎日）

製造元：シャープ株式会社

【無料修理規定】
1. 取扱説明書・本体注意ラベルなどの注意書に従った正常な使用状態で、保証期間内に本製品のハードウェア部分が故障した場合には、本書に従い無料引取修理いたします。なお、出張修理は行いません。
   - 本製品のハードウェア部分に起因しない不具合（例：お客様が導入されたソフトウェアに起因する不具合、ウイルス感染による不具合など）に関しては、本書の適用外となります。
2. 保証期間内でも、次の場合には有償修理となります。
（イ）購入証明書（購入時のレシート／メールコピー／代金支払明細など）のご提供がない場合。
（ロ）使用上の誤り、または不当な修理や改造など、取扱説明書やそれに類する書面にて当社が禁止している事項に抵触したことで発生した故障・損傷。
（ハ）落とされた場合・水濡れした場合などによる故障・損傷。
（ニ）火災・公害・異常電圧・定格外の使用電源（電圧、周波数）、および地震・落雷・突風・風水害・塩害・ガス害（硫黄ガスなど）・その他の天災地変など、外部に原因がある故障・損傷。

（ホ）寿命部品や消耗品の自然消耗、磨耗、劣化などにより部品の交換が必要な場合（使用時間や頻度を通常より超えて使われた場合、保証期間内に損耗する恐れが高いものに限る）。
（ヘ）接続している他の機器、および不適当な消耗品や記憶媒体などの使用に起因して製品に生じた故障・損傷。
（ト）当社以外の保証期間内のソフトウェアにより発生した故障・損傷。
（チ）お客様のご使用環境や維持・管理方法に起因して生じた故障・損傷の場合（例：ほこり、錆、カビ、虫などの侵入による故障）。
（リ）その他、当社の責任によらない故障・損傷。
3. 製品の保証期間内であっても、当社が別途定める製品の製造打ち切り後の補修用性能部品保有期間が満了し、かつ部品が手配できない場合は修理をお引き受けできないことがあります。
4. 製品の状態やその他の事項により、修理に代えて製品交換で対応する場合があります。ご了承願います。
5. 環境への配慮や修理料金低減のため、修理に際して再生部品・代替部品を使用する場合があります。また、修理後、交換した部品は当社が任意に回収の上適切に処理いたします。
6. 本書に基づき無料修理（製品交換を含む対応）を行った製品の保証期間は、最初のご購入時の保証期間が適用されます。
7. お買い上げの製品が故障により使用できなかったことによる損害については補償いたしません。
8. 製品の故障によるデータの復旧・移行は一切対応いたしかねます。
9. 修理をご依頼いただく前に、お客様の責任においてバックアップの上、初期化により製品のデータを削除ください。修理でお預かりしたデータはすべて削除いたします。製品のデータ内容およびデータ削除による二次被害についての補償はいたしかねます。
10. 日本国内においてのみ有効です。
（This warranty is valid only in Japan.）